SOSEN

SPECIFIKATIONER

SS-900NS-V ThinkLink
DIMBART DRIVDON

Modell: SS-900NS-V500*

Effekt: 900W

Rev.: V00

Utgivningsdatum: 2026-03-27

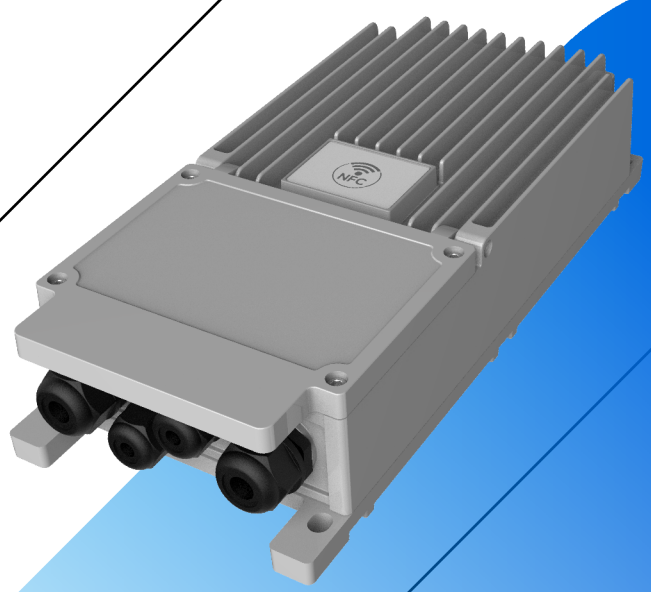

SS-900NS-V-serien | ThinkLink dimbart drivdon

Egenskaper

•Verkningsgrad upp till 97.5%
•Dimring: DALI-2&D4i&DMX/RDM&0-10V&PWM&Motstånd
•Avstängning via dimring utan efterglöd
•Max. avstånd 300 m (dimring och utgång)
•DMX/RDM-styrning upp till 44 bildrutor/s
•Hjälputgång:24V/125mA
•Tidsstyrd dimring/EOL/CLO/NTC
•Inbyggd DALI-2-bussmatning
•Effekt vid avstängd dimring och standby≤0.5W @230Vac
•Skydd: SCP/OTP/OVP/OPP
•Programmerbar via NFC
•Inbyggd AC-effektmätning med upp till ±1% noggrannhet
•Dimring ned till 0.1%
•Överspänningsskydd: CM: 10kV, DM: 10kV
• IP66 IK08
•Garanti: 5 år

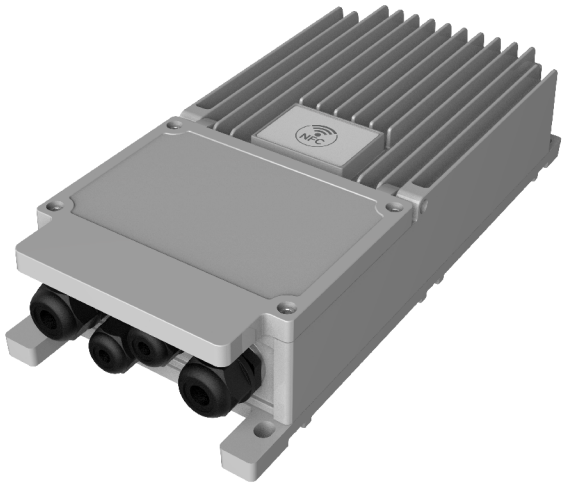

RoHS IP66 IK08

Beskrivning

SS-900NS-VXX är ett programmerbart LED-drivdon på 900 W för avancerade belysningssystem. Det stöder D4i (DALI-2), DMX/RDM, 0–10 V, PWM och motståndsdimring och kan användas med många olika styrsystem. Det erbjuder reglering av effekt och ljusstyrka i realtid, konfigurering av scener, felövervakning och fjärrhantering. Skyddsfunktioner, hög verkningsgrad och stabil uteffekt bidrar till tillförlitlig drift. Användning: arenabelysning och belysning på höga master.

Modellöversikt:

Modell	AC-ingång Område	Max. Pout	Vout Område	Full effekt Utområde	Iout	Förinställd Ström	THD (Typ.)	PF(Typ.)	Eff.(Typ.)	Max. Tc
SS-900NS-V500MN	180-528Vac	900W	150-500V	252-500V	0.35-3.57A	1.8A	10%	0.95	97.0%	90°C

Anm.:

1.Standardprov vid 480Vac, full last, Ta 25 °C;

2. Drivdonets prestanda kan garanteras inom spänningsområdet för full effekt. Vid lägre spänning behöver prestandan provas tillsammans med LED-modulen.

SHENZHEN SOSEN ELECTRONICS CO.,LTD.
10F, Pengzhanhui No 1 Building, Zhongxin Road No 233, Xinqiao Street, Baoan District, Shenzhen, China
0755-29358800 www.sosen.com sosen@sosen.com

Ingångsegenskaper:

Parameter	Min.	Typ.	Max.	Anmärkning
Märkområde, AC-ingång	200Vac		480Vac	@Ta:55°C
AC-ingång Område	180Vac		528Vac	Se kurva för effektreducering
Ingångens frekvensområde	47Hz	50/60Hz	63Hz	
Max. ingångsström			5.1A	200Vac,full last
Max. ingångseffekt			1020W	200Vac,full last
Max. inkopplingsström(220Vac)			15A	Kallstart
Max. inkopplingsström(277Vac)			18A	Kallstart
Max. inkopplingsström(347Vac)			20A	Kallstart
Max. inkopplingsström(400Vac)			23A	Kallstart
Max. inkopplingsström(480Vac)			25A	Kallstart
Standbyeffekt			0.5W	Vid frånkopplad DALI-bussmatning, 230Vac/50Hz, släckt via dimring, stänger D4i av konstantströmskällan.
Effektfaktor	0.95	0.97		220Vac/50Hz, full last
	0.90			200-480Vac, 70-100% last
THD		8%	10%	347Vac/60Hz, full last
			20%	200-480Vac, 70-100% last

SHENZHEN SOSEN ELECTRONICS CO.,LTD.
10F, Pengzhanhui No 1 Building, Zhongxin Road No 233, Xinqiao Street, Baoan District, Shenzhen, China
0755-29358800 www.sosen.com sosen@sosen.com

Utgångsegenskaper:

Parameter	Min.	Typ.	Max.	Anmärkning
Utgångsspänningsområde	150V		500V	Reducerad effekt @150-252V
Märkutgångsspänning	252V		500V	Po=Vo*Io=900W, full last
Märkutgångsström	1.8A		3.57A	3.57A vid 252 V,1.8A vid 500 V
Inställbar utgångsström (AOC)	0.35A		3.57A	Programmerbart värde
Ström vid konstant effekt Regleromräde	1.8A		3.57A	
Tomgångsspänning			600V	
Verkningsgrad @220Vac	94.0%	96.0%		Utgång 500V/1.8A
Verkningsgrad @400Vac	95.0%	97.0%		Utgång 500V/1.8A
Verkningsgrad @480Vac	95.0%	97.0%		Utgång 500V/1.8A
Utgångsströmmens tolerans	-5%		+5%	
Rippel i utgångsströmmen(PK-AV)		2%	5%	full last
<3000Hz Utgångsström Ripple(PK-PK)		1%lomax		70-100% last
Strömöversläng vid start			10%	full last
Starttid			0.5S	DMX/RDM eller tidsstyrd dimring 200–480 V AC, 40–100 % last
			1.0S	Dimring med DALI-2 200–480 V AC, 40–100 % last
Nätspänningsreglering	-3%		+3%	full last
Lastreglering	-3%		+3%	
OTP	90°C	95°C	100°C	Strömmen sänks vid övertemperatur och återställs automatiskt när felet har upphört.
Kortslutningsskydd				Drivdonet skadas inte, konstantströmsdrift
Noggrannhet, AC-effektmätning	-1%		+1%	400Vac,100% last

SHENZHEN SOSEN ELECTRONICS CO.,LTD.
10F, Pengzhanhui No 1 Building, Zhongxin Road No 233, Xinqiao Street, Baoan District, Shenzhen, China
0755-29358800 www.sosen.com sosen@sosen.com

Dimringsegenskaper:

Parameter		Min.	Typ.	Max.	Anmärkning
0-10V Dimring (Tillval)	Max. dimspänning	0V		12V	Inverterad dimring via programmering Omvänd polaritet är inte tillåten. DIM+ källström 110uA .
	Dimringsområde	10%loset		100%loset	
	Rek. dimringsområde	0V		10V	
0-10V Dimring (Tillval)	Rek. dimringsområde	0V		10V	DIM+ max. sänkström är 40uA Omvänd polaritet är inte tillåten. 5–0 V via programmering
PWM Dimring (Tillval)	PWM hög nivå	9.8V		10.2V	
	PWM låg nivå	0V		0.3V	DIM+ källström 110uA .
	Frekvens	1KHz		2KHz	Omvänd polaritet är inte tillåten.
	PWM-pulsförhållande	0%		100%	
Motstånd Dimring (Tillval)	Resistans	0Kohm		100Kohm	
	Dimringsområde	10%loset		100%loset	DIM+ källström 110uA .
0-10V(Positive logic)	Dimring av	0.7V	0.8V	0.9V	Via DC-spänning, PWM eller motståndsdimring
Avstängning via dimring	Dimring på	0.8V	0.9V	1.0V	Via DC-spänning, PWM eller motståndsdimring
DMX/RDM	DMX+ to DMX-	-6V	—	6V	
	DMX+ mot hölje	22M ohm	—	—	
	DMX- mot hölje	22M ohm	—	—	
	Logiknivå 0	—	—	-0.2V	DMX+ to DMX-
	Logiknivå 1	0.2V	—	—	DMX+ to DMX-
	Baudhastighet	—	250K bps	—	
DALI-2	DA+, DA- hög nivå	9.5V	16V	22.5V	
	DA+, DA- låg nivå	-6.5V	0V	6.5V	
	DA+, DA- Ström	0mA		2mA	
Dimring Utgång Område		0.1%loset		loset	1800mA ≤ loset ≤ 3570mA

SHENZHEN SOSEN ELECTRONICS CO.,LTD.
10F, Pengzhanhui No 1 Building, Zhongxin Road No 233, Xinqiao Street, Baoan District, Shenzhen, China
0755-29358800 www.sosen.com sosen@sosen.com

Dimringsegenskaper:

Parameter		Min.	Typ.	Max.	Anmärkning
Hjälputgång	Märkutgångsspänning	21.6V	24V	26.4V	Referensjord är "DA-"
	Märkutgångsström	0		125mA	Referensjord är "DA-"
	Toppström på utgången	0		250mA	Referensjord är "DA-". Under en period på 6 ms får toppströmmen 250 mA pågå i högst 2,2 ms. Medelströmmen får inte överstiga 125 mA.
Inbyggd DALI-2-bussmatning Matningsspänning		12V	16V	20V	
Inbyggd DALI-2-bussmatning Matningsström		50mA		60mA	
Livslängd(Tc=70 °C)		100,000 timmar			80% last,480Vac
MTBF		228,000 timmar			480Vac,80% last, Ta=25 °C (MIL-HDBK-217F)
Kapslingsklass		IP66			
Tc		90°C			
Garanti		5 år			Tc:80 °C
Nettovikt		3500g			
Mått		320mm*145mm*68mmm			LxWxH

Anm.:

1. Värdena ovan har provats vid Ta 25 °C med LED-last, om inget annat anges.
2. DALI-2-bussmatningen är aktiverad som standard och kan stängas av med programmeringsverktyget eller via NFC.

SHENZHEN SOSEN ELECTRONICS CO.,LTD.
10F, Pengzhanhui No 1 Building, Zhongxin Road No 233, Xinqiao Street, Baoan District, Shenzhen, China
0755-29358800 www.sosen.com sosen@sosen.com

Miljökrav

Parameter	Min.	Typ.	Max.	Anmärkning
Drifttemperatur(Tcase)	-40°C	25°C	+90°C	
Lagringstemperatur	-40°C	25°C	+90°C	
Luftfuktighet vid drift	10%RH		90%RH	
Luftfuktighet vid lagring	5%RH		95%RH	

Säkerhets- och EMC-standarder

Certifiering	Standard	Status	Anmärkning
UL	UL8750		
CUL	CAN/CSA C22.2 No.250.13		
ENEC	EN 61347-1 EN 61347-2-13 EN IEC 62384		
RCM	AS/NZS61347.2.13		
CCC	GB/T 19510.1 GB/T 19510.213		
CE	EN 61347-1 EN 61347-2-13 EN 62493		
	EN 301 489-1 EN 301 489-3 EN 300 330 EN 62479/EN 50663/EN 50665/EN 50364		För NFC-trådlösa produkter

SHENZHEN SOSEN ELECTRONICS CO.,LTD.
10F, Pengzhanhui No 1 Building, Zhongxin Road No 233, Xinqiao Street, Baoan District, Shenzhen, China
0755-29358800 www.sosen.com sosen@sosen.com

Säkerhets- och EMC-standarder

EMI/EMS	Standard	Status	Anmärkning
Ledningsbunden emission	EN IEC 55015		
	GB/T 17743		
	FCC Part 15 Subpart B;ANSI C63.4		ClassB
Utstrålad emission	EN IEC 55015		
	GB/T 17743		
	FCC Part 15 Subpart B;ANSI C63.4		ClassB
Övertonsström Emissioner	EN IEC 61000-3-2		ClassC
	GB 17625.1		ClassC
Överspänningspuls	IEC/EN61000-4-5		DM:10kV,CM:10kV,Kriterium B
	ANSI/C82.77-5		DM:6kV,CM:6kV,Kriterium B
Ringvåg	IEC/EN 61000-4-12		DM:6kV,CM:6kV,Kriterium B
	ANSI/C82.77-5		DM:6kV,CM:6kV,Kriterium B

DALI-2 Standard	Anmärkning
DALI-2(1)	IEC 62386-101,-102 & -207

Anm.:(1)DALI-delar:101,102,150,207,250,251,252,253

SHENZHEN SOSEN ELECTRONICS CO.,LTD.
10F, Pengzhanhui No 1 Building, Zhongxin Road No 233,
Xinqiao Street, Baoan District, Shenzhen, China
0755-29358800 www.sosen.com sosen@sosen.com

Säkerhetsprov:

Säkerhetsprov Provpunkter	Tekniska värden			Anmärkning
Isolation Krav	UL Isolation Krav	ENEC Isolation Krav	CCC Isolation Krav	
Ingång–hölje	2U+1000Vac	2U+1000Vac	2U+1000Vac	Grundisolering
Ingång–dimring	2U+1000Vac	4U+2000Vac	4U+2000Vac	UL Grundisolering,ENEC and CCC Förstärkt isolering
Dimring–hölje	2U+1000Vac	2U+1000Vac	2U+1000Vac	Grundisolering
Isolationsresistans	≥10MΩ			Ingång–dimring,Provspänning:500Vdc
Jordresistans	≤0.1Ω			25A/1min
Läckström	≤0.7mA			480Vac

Anm.:

1. SOSEN garanterar att själva LED-drivdonet uppfyller EMC-standarden. När drivdonet integreras i ett belysningssystem ska systemets EMC kontrolleras på nytt, eftersom komponenterna kan ge upphov till störningar.
2. Vid högspänningsprov ska (ACL och ACN), (V+ och V−, NTC+/NTC−) samt (DA+, DA− och Vaux+) kortslutas enligt tillverkarens provanvisning. Stäng av ljusbågsdetekteringen (ARC).
3. Vid jordningsprovet ska in- och utgångsledarna kortslutas tillsammans.

Prestandakurvor:

Inkopplingsström

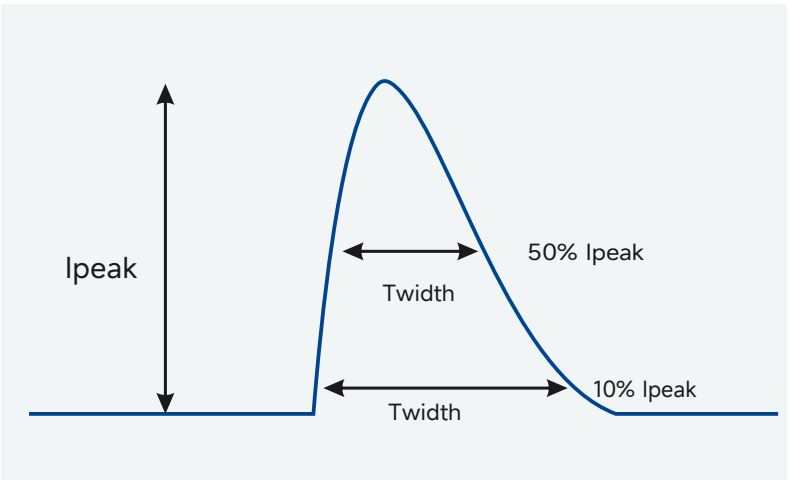

Vin	Ipeak	T(@10% of Ipeak)	T(@50% of Ipeak)
220Vac	15A	10ms	3ms
277Vac	18A	14ms	5ms
347Vac	20A	16ms	6ms
400Vac	23A	18ms	7ms
480Vac	25A	20ms	8ms

SHENZHEN SOSEN ELECTRONICS CO.,LTD.
10F, Pengzhanhui No 1 Building, Zhongxin Road No 233, Xinqiao Street, Baoan District, Shenzhen, China
0755-29358800 www.sosen.com sosen@sosen.com

Prestandakurvor:

Utgångsspänning mot utgångsström (dimring/AOC)

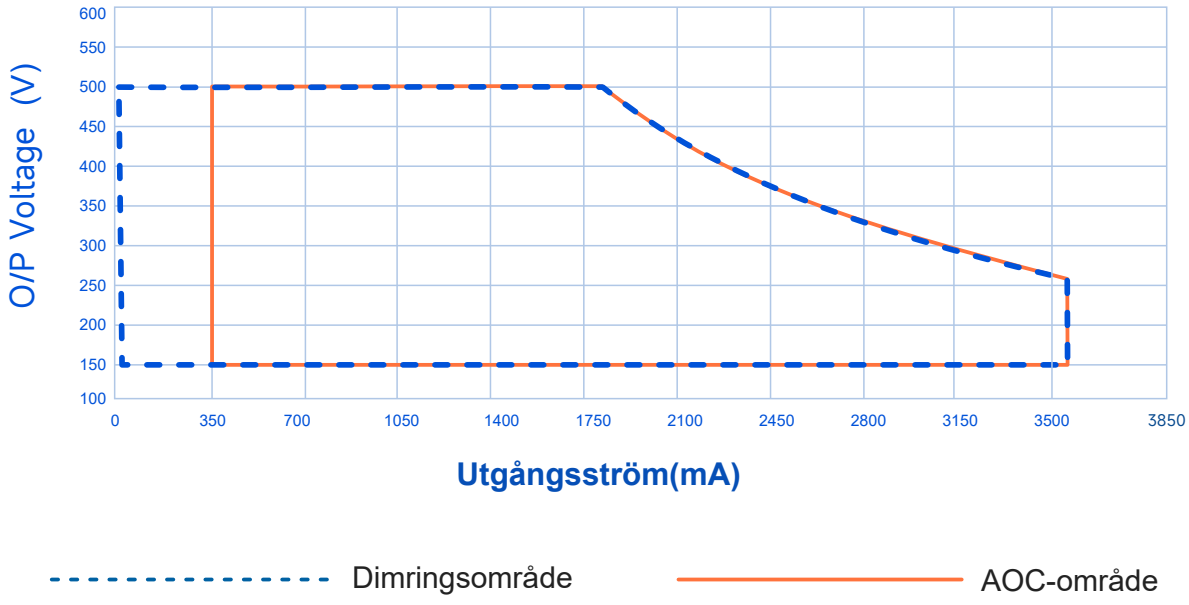

Verkningsgrad mot utgångsspänning (Vin=220Vac)

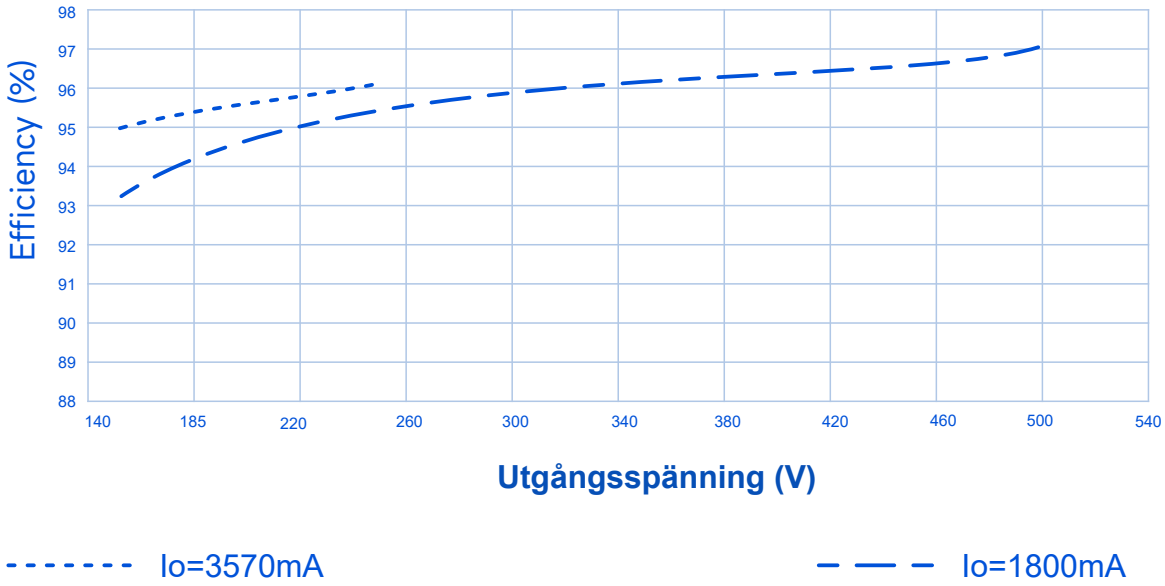

SHENZHEN SOSEN ELECTRONICS CO.,LTD.
10F, Pengzhanhui No 1 Building, Zhongxin Road No 233,
Xinqiao Street, Baoan District, Shenzhen, China
0755-29358800 www.sosen.com sosen@sosen.com

Prestandakurvor:

Verkningsgrad mot utgångsspänning (Vin=400Vac)

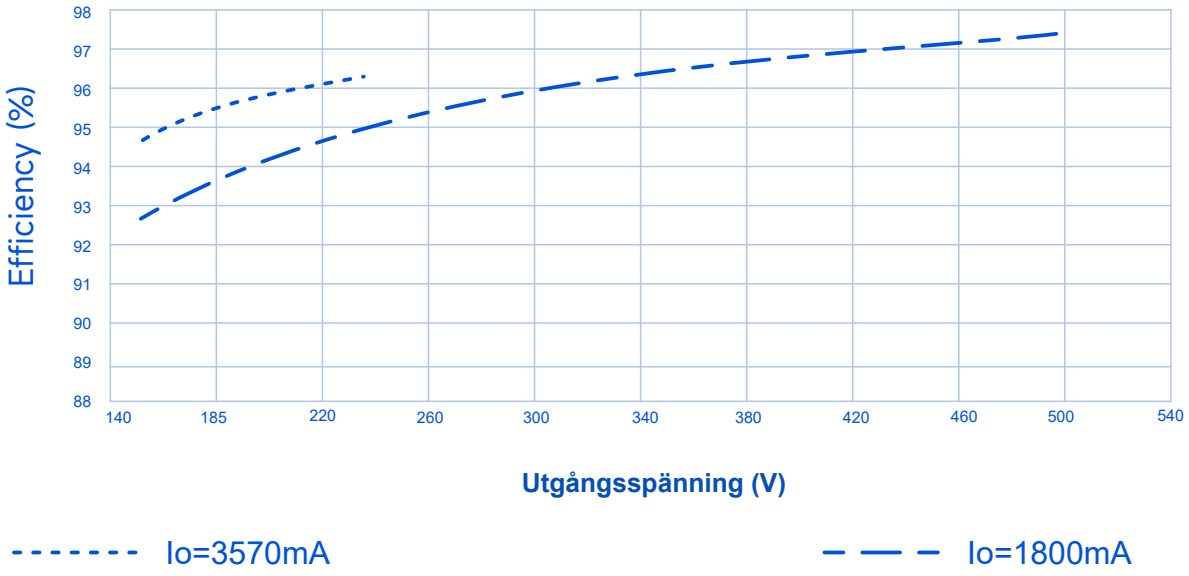

Verkningsgrad mot utgångsspänning (Vin=480Vac)

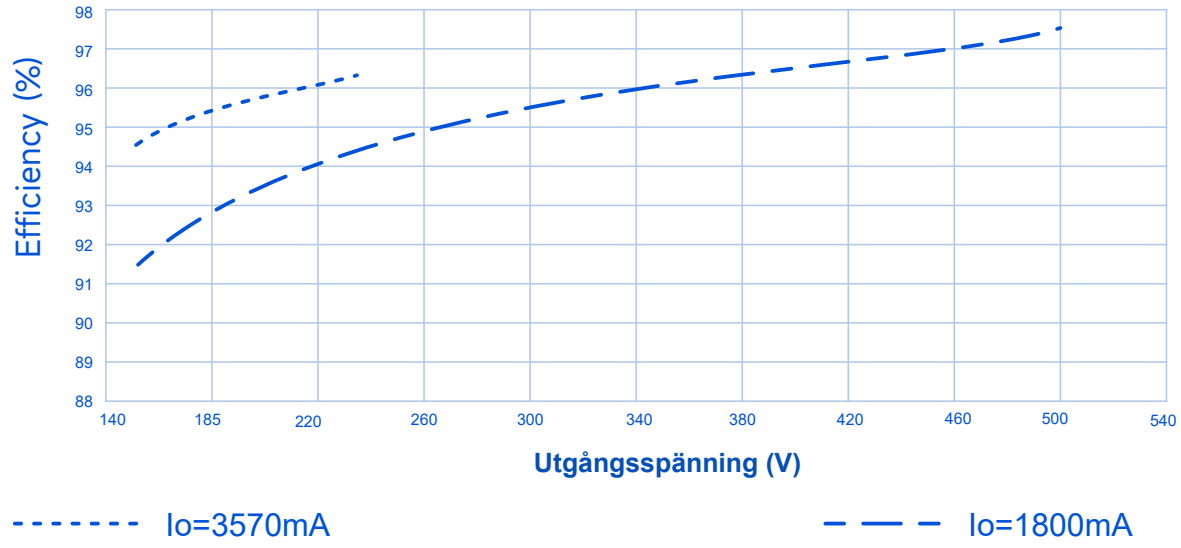

SHENZHEN SOSEN ELECTRONICS CO.,LTD.
10F, Pengzhanhui No 1 Building, Zhongxin Road No 233,
Xinqiao Street, Baoan District, Shenzhen, China
0755-29358800 www.sosen.com sosen@sosen.com

Prestandakurvor:

Effektfaktor mot uteffekt

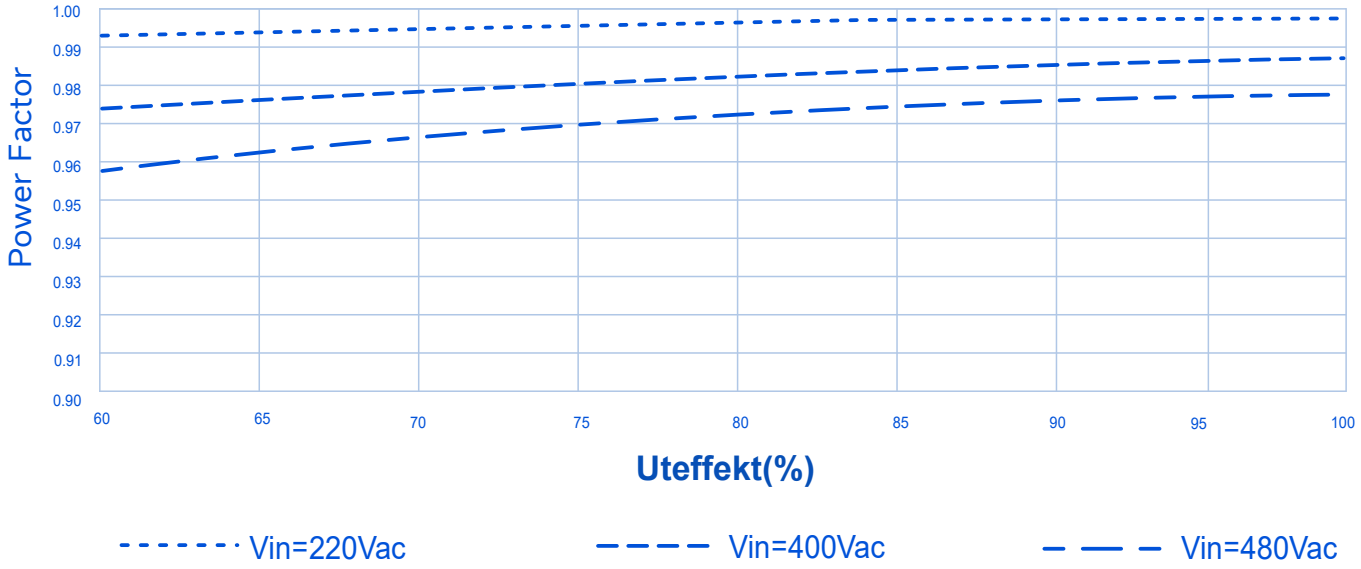

THD mot uteffekt

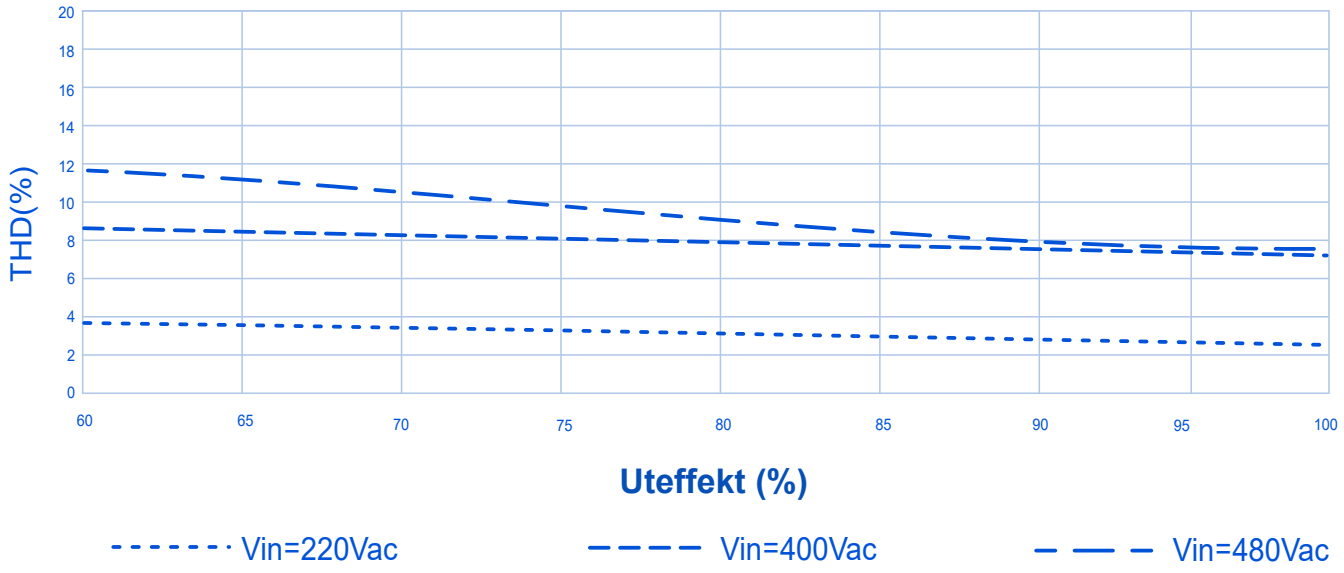

SHENZHEN SOSEN ELECTRONICS CO.,LTD.
10F, Pengzhanhui No 1 Building, Zhongxin Road No 233,
Xinqiao Street, Baoan District, Shenzhen, China
0755-29358800 www.sosen.com sosen@sosen.com

Prestandakurvor:

Uteffekt mot inspänning

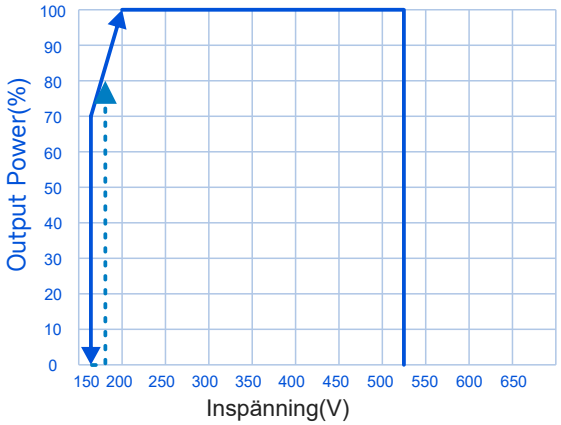

Livslängd mot kapslingstemperatur

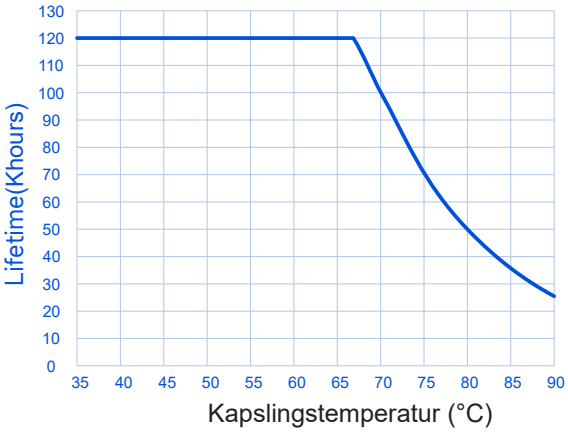

Uteffekt mot kapslingstemperatur

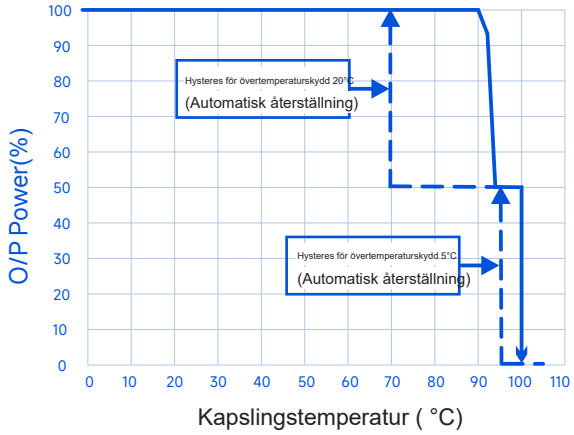

Logaritmisk dimringskurva
(DALI-2/DMX Modell)

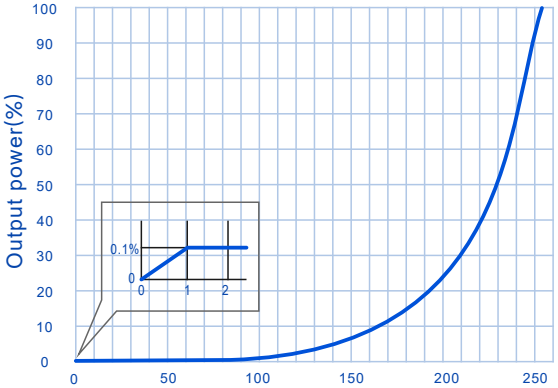

Uteffekt mot dimringsnivå

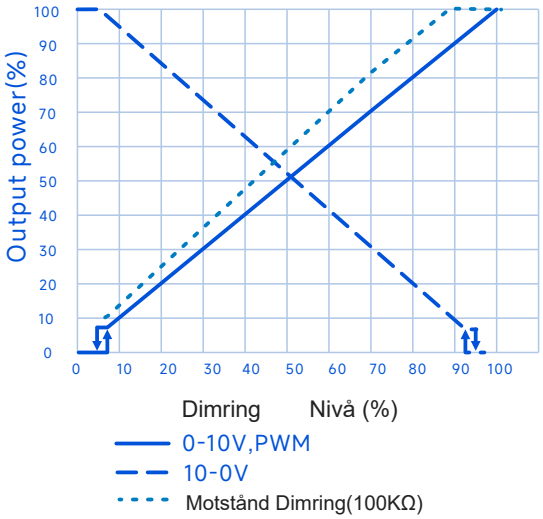

Linjär dimringskurva
(DALI-2/DMX Modell)

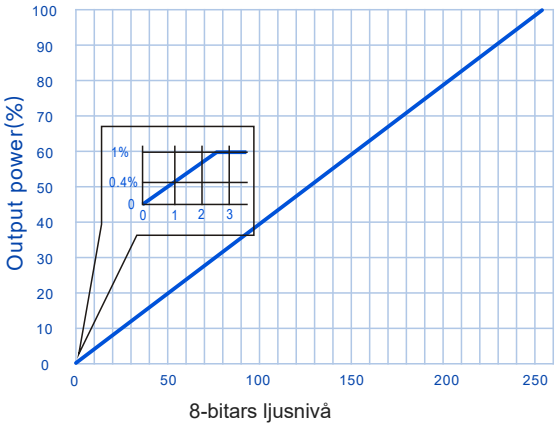

SHENZHEN SOSEN ELECTRONICS CO.,LTD.
10F, Pengzhanhui No 1 Building, Zhongxin Road No 233,
Xinqiao Street, Baoan District, Shenzhen, China
0755-29358800 www.sosen.com sosen@sosen.com

Externt temperaturskydd

Armaturens övertemperaturskydd kan utföras med en extern krets som monteras på armaturens varmaste del. Kretsen skyddar armaturen när temperaturen överstiger gränsvärdet. Skyddskretsen ansluts till drivdonets V+- och NTC-plintar enligt schemat. Standardgränsen är 100 °C och kan anpassas i SOSEN:s datorprogram efter installationsförhållandena.

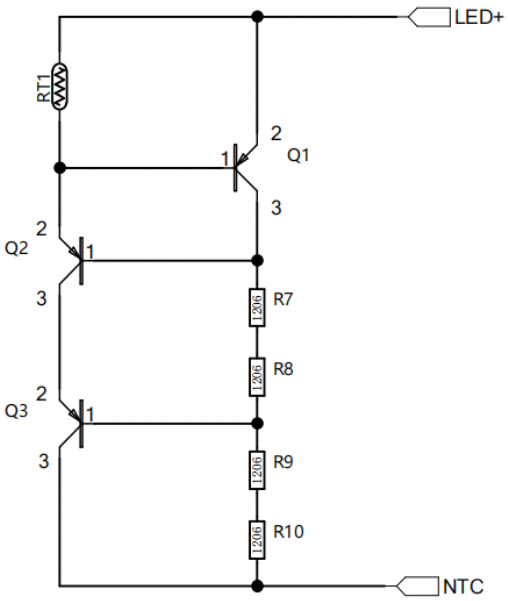

Referens	Beskrivning	Rekommendation
Q1/Q2/Q3	500 V PNP hög-spänningstransistor	FZT560, SOT-223, DIODES
RT1	NTC 10KΩ	0603 SMD 1% TDK b57371v2103h060 B(25/100)=4480
R7/R8/R9/R10	510KΩ Motstånd	510KΩ 1% -55~155°C 1206

TLED(°C)	70	90	100	105
NTC värde (Ω)	1426	685	488	415
IOUT(%)	100	10	10	10

Anm.:
Skyddet är valfritt. Om funktionen inte används kan NTC-anslutningen lämnas oansluten.

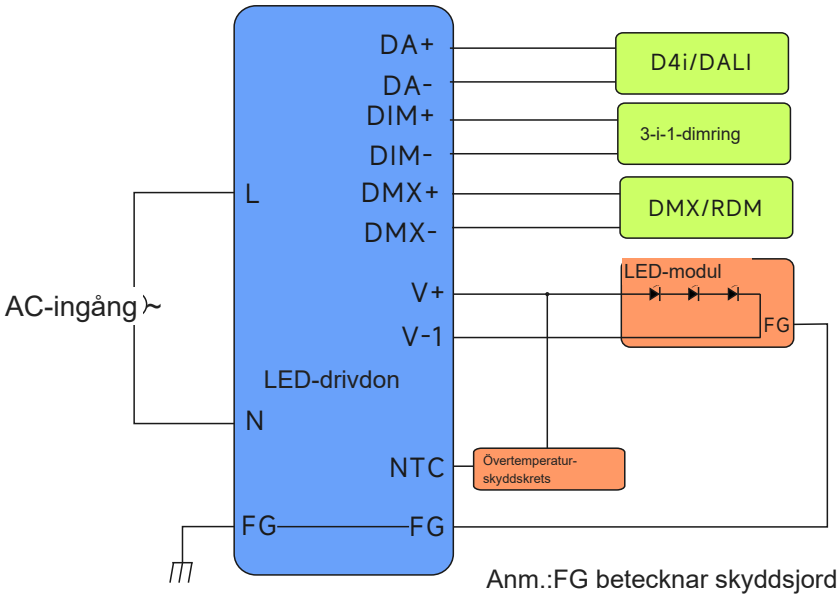

Anm.:FG betecknar skyddsjord.

SHENZHEN SOSEN ELECTRONICS CO.,LTD.
10F, Pengzhanhui No 1 Building, Zhongxin Road No 233,
Xinqiao Street, Baoan District, Shenzhen, China
0755-29358800 www.sosen.com sosen@sosen.com

Stroboskopfunktion

Drivdonet stöder stroboskopfunktion i DMX/RDM-läge. Frekvensen kan ställas in från 0,1 till 22 Hz, vilket motsvarar högst 44 bildrutor per sekund. Dimringsnivån växlar upprepade gånger mellan 100 % och 0 %. Utgångsreläet hålls slutet när funktionen är aktiv för att undvika täta till- och frånslag.

Tidsstyrd dimring:

Automatisk växling mellan sommartid och normaltid. Åtta kurvor kan användas för tidsstyrd dimring.
Traditionell timer: Efter tillslag följer drivdonet den inställda tidskurvan. Längre övergångstid ger mjukare förändringar och minskar risken för bländning.
Självanpassning till midnatt: Drivdonet sparar tillslagstider och använder fyra giltiga tidsperioder för att uppskatta lokal midnatt som dimringskurvans mittpunkt.
Procentuell självanpassning: Den inställda dimringskurvan körs över en cykeltid som beräknas automatiskt.

CLO – konstant ljusflöde:

Utgångsströmmen ökas gradvis under armaturens livslängd för att kompensera för LED-modulens minskade ljusflöde och hålla ljusnivån konstant.

ELA – varning vid uppnådd livslängd:

Ställ in drivdonets livslängd, till exempel 50 000 timmar. När armaturen har uppnått den inställda brinntiden blinkar den fyra gånger vid varje tillslag för att påminna om att drivdonet ska bytas.

Anslutningsschema för programmering:

NFC-programmering

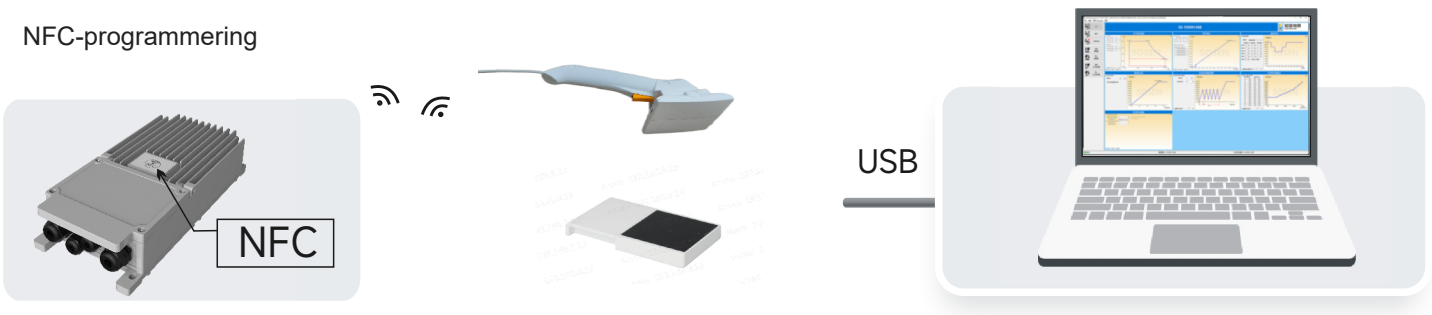

Programmeringsenhet

Anm.:

1. Bryt matningen vid NFC-programmering. Annars kan programmeringsdata inte sparas.
2. Använd en handhållen eller kortbaserad programmerare direkt över NFC-området.

SHENZHEN SOSEN ELECTRONICS CO.,LTD.
10F, Pengzhanhui No 1 Building, Zhongxin Road No 233, Xinqiao Street, Baoan District, Shenzhen, China
0755-29358800 www.sosen.com sosen@sosen.com

Mekaniska egenskaper

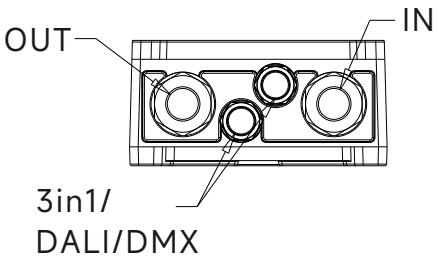

Funktion Beteckning	Kabel-förskruvning	Rekommenderad Kabeldiameter (mm)	Ledare Märkning (AWG)	Ledare Tvärsnitts-area (mm²)	Avisolering Längd (mm)
AC-ingång	M20	6-11	14-17	1.0-2.5	9-10
DC-utgång	M20	6-11	14-17	1.0-2.5	
DALI	M16	4.5-8.5	16-18	0.75-1.5	
DMX					
DALI Vidarekoppling	M16	4.5-8.5	16-18	0.75-1.5	
DMX Vidarekoppling					

Anslutningsplintar

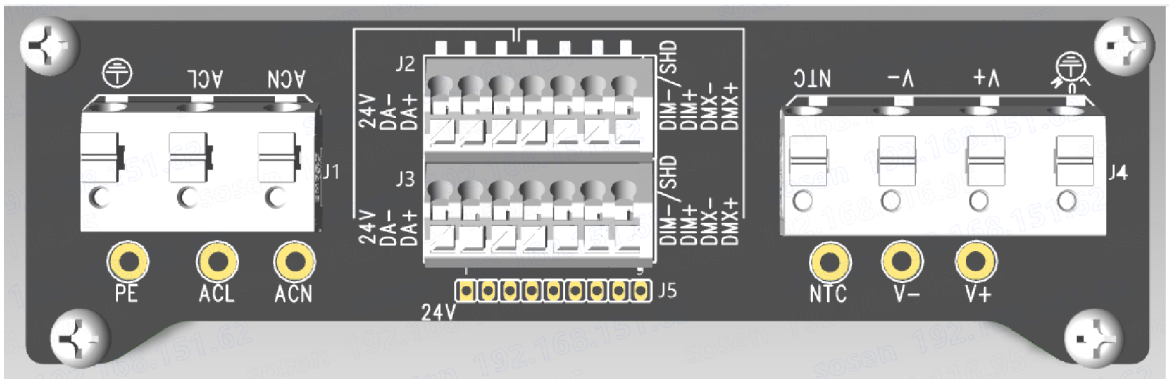

PLINT	MÄRKNING	Funktion
1	⏚	Skyddsjord (PE)
2	ACL	AC-ingång L/L1
3	ACN	AC-ingång N/L2
4	24V	24 V hjälputgång
5	DA-	DALI IN-/UTGÅNG-
6	DA+	DALI IN-/UTGÅNG+
7	DIM-/SHD	DIM IN-/UTGÅNG-/DMX Skärmjord
8	DIM+	DIM IN-/UTGÅNG+
9	DMX-	DMX IN-/UTGÅNG-
10	DMX+	DMX IN-/UTGÅNG+
11	NTC	Ingång för LED-temperaturskydd
12	V-	Anslutning LED −
13	V+	Anslutning LED +
14	⏚	Skyddsjord till LED-modul

SHENZHEN SOSEN ELECTRONICS CO.,LTD.
10F, Pengzhanhui No 1 Building, Zhongxin Road No 233, Xinqiao Street, Baoan District, Shenzhen, China
0755-29358800 www.sosen.com sosen@sosen.com

Mekaniska egenskaper

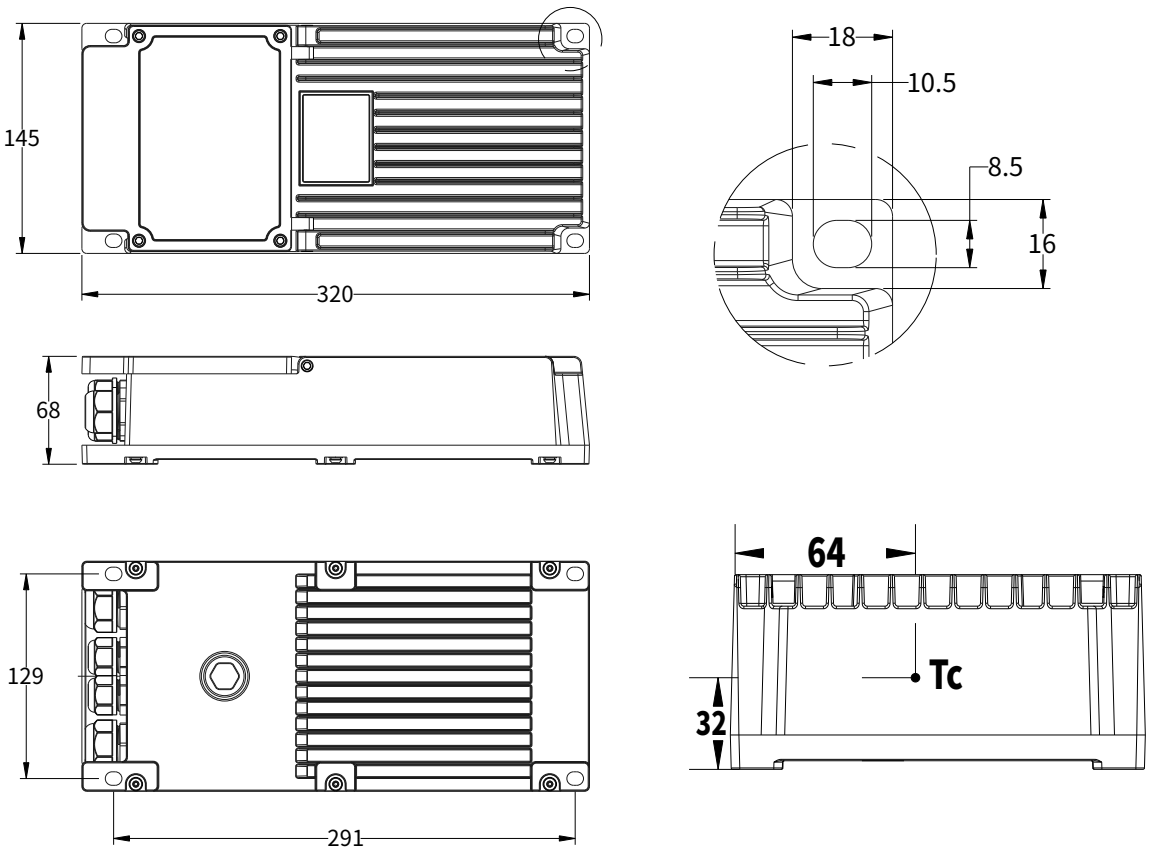

SHENZHEN SOSEN ELECTRONICS CO.,LTD.
10F, Pengzhanhui No 1 Building, Zhongxin Road No 233,
Xinqiao Street, Baoan District, Shenzhen, China
0755-29358800 www.sosen.com sosen@sosen.com

Monteringsråd

1. Skydda förtennade kontakter för dimring och hjälputgång när de inte används, så att externa signaler inte skadar kretsarna.
2. Ledarmönstret på aluminiumsubstratet ska följa gällande krav på krypavstånd.
3. Krypavståndet mellan LED+ och LED− ska uppfylla relevanta certifieringskrav.
4. Minimera kopparytan på aluminiumkretskortet för att minska parasitkapacitans och läckström.
5. Tillverkaren rekommenderar att LED-komponenterna först parallellkopplas och därefter seriekopplas.
6. LED-kortens isolation ska uppfylla konstruktionskraven för tillförlitlighet.
7. Tillverkaren rekommenderar motstånd eller kondensatorer parallellt med LED-komponenterna för att minska risken vid överspänning när ett oisolerat drivdon används.
8. Se även SOSEN:s användarhandbok och produktguide för NS-V-serien.

Varning

Otillräcklig eller försämrad spänningshållfasthet i LED-kortens isolation kan leda till genomslag och jordslutning. Det kan skada armaturen och drivdonet och medföra allvarliga säkerhetsrisker. Tillverkaren rekommenderar jordfelsbrytare vid användning.

Förpackning

- Kartongens yttermått: L×W×H =577mm×385mm×162mm;
- 3st. per kartong;
- Nettovikt per styck: 3.5kg;Bruttovikt per kartong:12.1kg;

Produktnamn, modellnummer, tillverkaruppgifter, godkänd kvalitetskontroll (QC PASS) och tillverkningsdatum anges på förpackningen.

Transport

Förpackningen är avsedd för transport med lastbil, fartyg eller flyg. Skydda produkterna mot direkt solljus och regn. Hantera dem varsamt vid lastning och lossning.

Lagring

Lagringen uppfyller GB 3873-83. Kontrollera produkterna på nytt före montering om de har lagrats i mer än ett år.

RoHS

Produkterna uppfyller RoHS-direktiv 2011/65/EU och ändringsdirektiv 2015/863/EU.

SHENZHEN SOSEN ELECTRONICS CO.,LTD.
10F, Pengzhanhui No 1 Building, Zhongxin Road No 233, Xinqiao Street, Baoan District, Shenzhen, China
0755-29358800 www.sosen.com sosen@sosen.com

Revisionshistorik

Version	Beskrivning av ändring	Ändringsdatum	Anmärkning
V00	Första utgåva	2026/03/27	

SHENZHEN SOSEN ELECTRONICS CO.,LTD.
10F, Pengzhanhui No 1 Building, Zhongxin Road No 233,
Xinqiao Street, Baoan District, Shenzhen, China
0755-29358800 www.sosen.com sosen@sosen.com