ROUNDY

DESIGNLIGHT
SCANDINAVIAN AB

Installationsanvisning · Pendelkit med takkopp · Ø300 / Ø400 mm

PENDLAT MONTAGE

Montering av pendelkit

För Roundy LED-plafonder. Gäller vitt och svart pendelkit.

OBS! Montera eventuell dekorring först

Om en dekorring ska användas måste den monteras på Roundy-plafonden innan vajerupphängningen skruvas fast på armaturen.

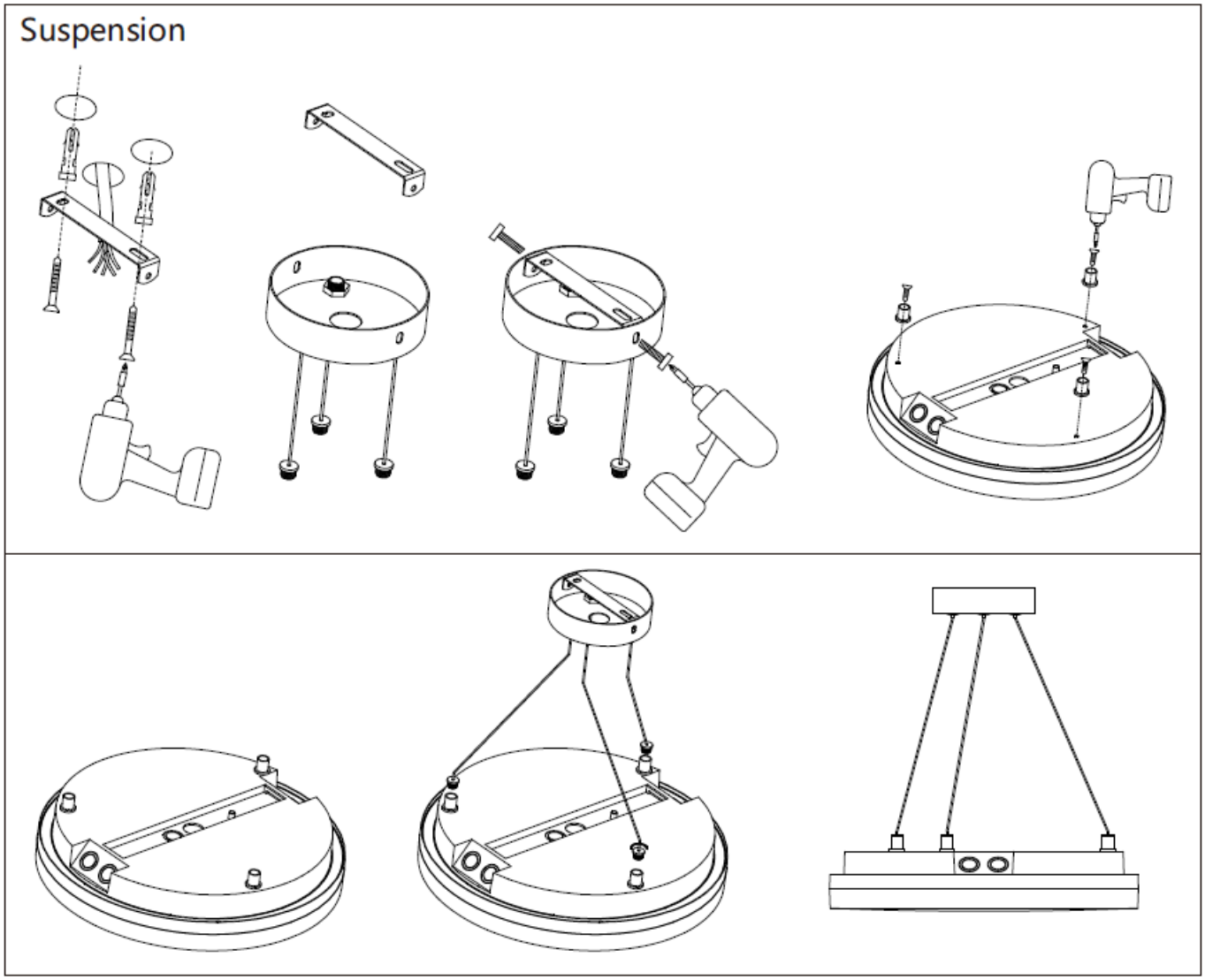

Bryt strömmen före installation. Elanslutning ska utföras av behörig elinstallatör.